MEILLEUR OUVRIER
de France
J. Michel Bitsch
Tapissier Décorateur
J. Michel Bitsch
Tapissier Décorateur
102 rue Jean Moulin
69300 Caluire et Cuire
tel: 04 78 23 22 38

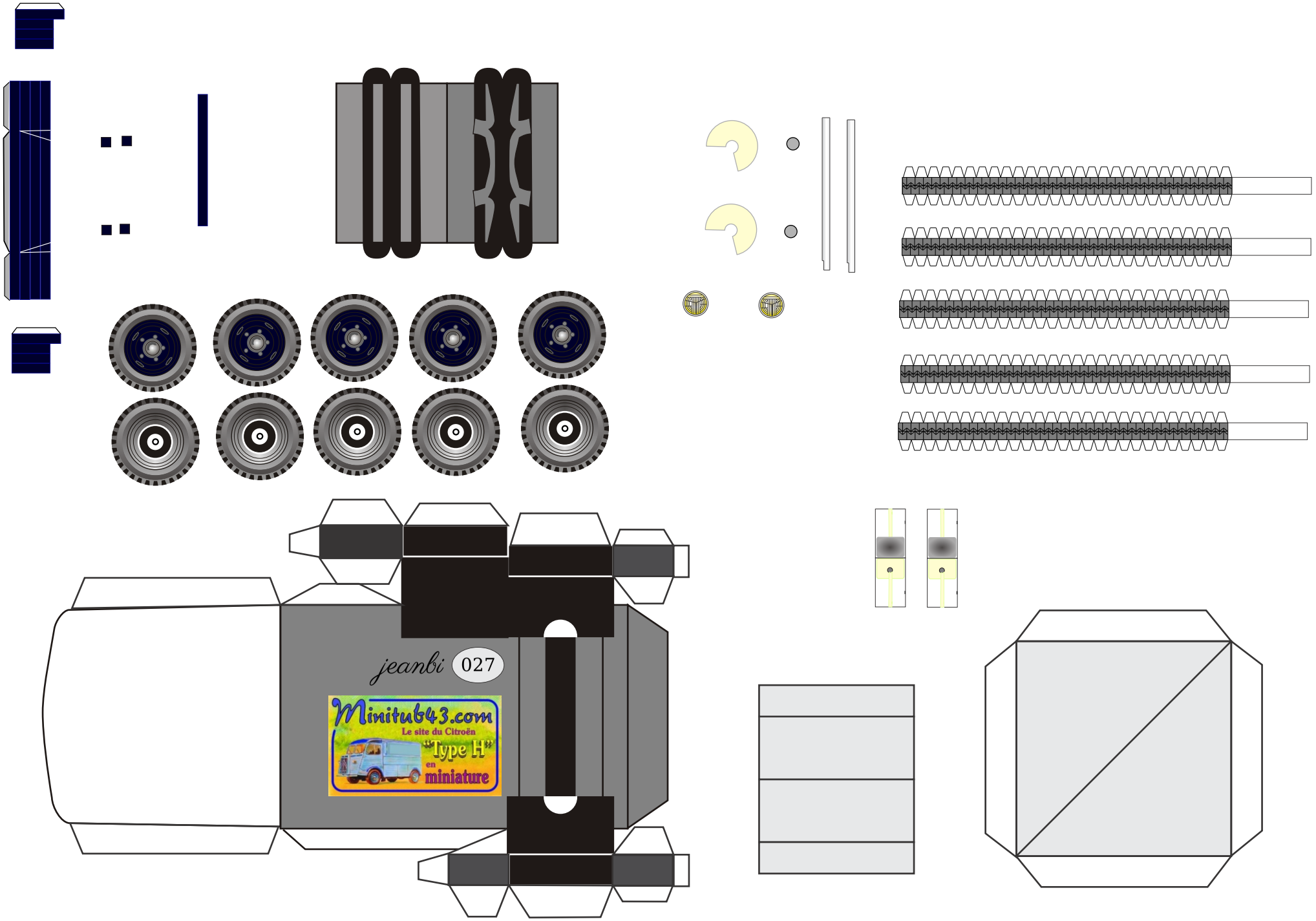
jeanbi
027
Minitub43.com
Le site du Citroën
"Type H"
en
miniature